Antena con Haz Asimétrico de 20°

ANTENA TIPO HORN CON CONECTORES N-HEMBRA

El patrón de radiación de la Antena Horn Asimétrica CC de 20° es de 20° de ancho en el plano de azimuth y 30° de elevación. La ganancia incrementada y la eficiencia de la luz alta mejoran enormemente las opciones de planificación de cobertura.

La Antena Horn Asimétrica CC de 20° supera a las antenas de sector tradicional de arreglos de parches gracias a la alta estabilidad del patrón de radiación en todo el ancho de banda de operación. Rechazo de ruido excepcional y precisión del patrón de radiación favorece a la antena para grupos de puntos de acceso de alta densidad y sitios densamente coubicados. La Antena Horn Asimétrica CC de 20° presenta un par de conectores N-hembra que garantizan una amplia gama de conectividad de radio.

DATOS TÉCNICOS

Conexión de la antena	2x Conectores N Hembra
Tipo de Antena	Horn
Materiales	Plástico ABS Resistente UV, Policarbonato, HDPE, Aluminio, Acero inoxidable
Ambiental	IP55
Diámetro del Polo de Montaje	40-80 mm (recomendado lo más cerca posible a 80 mm)
Temperatura	-35°C hasta +60°C (-31°F hasta +140°F)
Supervivencia al viento	160 km/hora
Carga al viento	67 N a 160 km/hora
Inclinación mecánica	± 20° Elevación, ± 20° Azimuth
Peso	4.5 kg / 10.0 lbs – unidad singular* 6.6 kg / 14.6 lbs – unidad singular incluyendo paquete*
Unidad Singular	Al por menor: 435 × 360 × 250 mm / 17.1 × 14.2 × 9.8 pulgada*

RENDIMENTO

Rango de Frecuencia	5180 - 6000 MHz
Ganancia	20.5 dBi
Azimuth Ancho del haz -3 dB	H 15° / V 15°
Elevación Ancho del haz -3 dB	H 21° / V 21°
Azimuth Ancho del haz -6 dB	H 20° / V 20°
Elevación Ancho del haz -6 dB	H 30° / V 30°
Eficiencia del Haz**	95 %
Relación frontal/posterior	35 dB
VSWR Máx 5180-6000 MHz	1.8
Polarización	Doble Lineal H + V
Impedancia	50 Ohm

DIMENSIONES DEL PRODUCTO

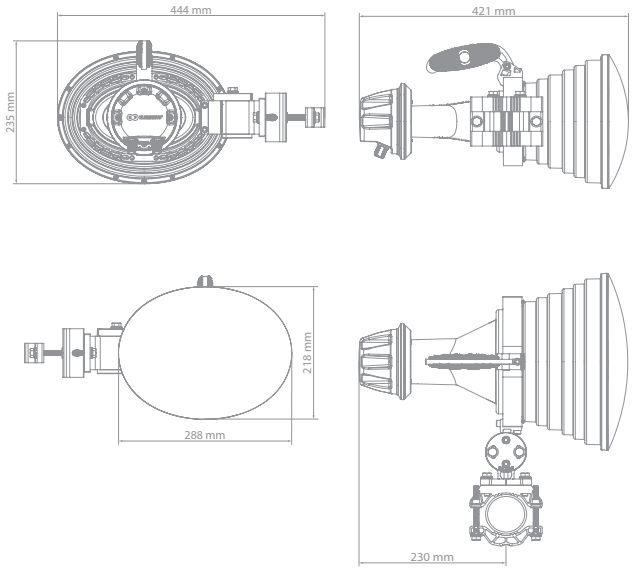

PATRÓN AZIMUTH

V/H - Patrón Azimuth 5.6 GHz

PATRÓN ELEVACIÓN

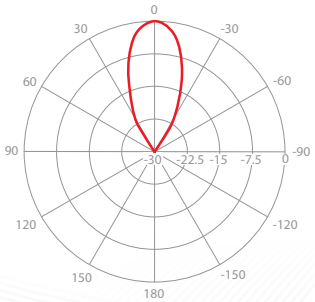

V/H - Patrón Elevación 5.6 GHz

GANANCIA

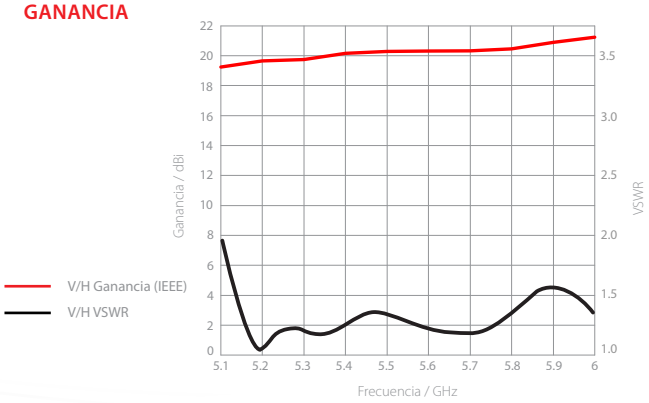

*Sujeto a cambios, **Haz principal definido hasta el primer nulo

RF elements® es una marca comercial de RF elements® s.r.o., Eslovaquia.
Reservados todos los derechos de los respectivos propietarios de marcas.
© RF elements 2021